Poste de P.R.F.V. Modelo: 9,0m

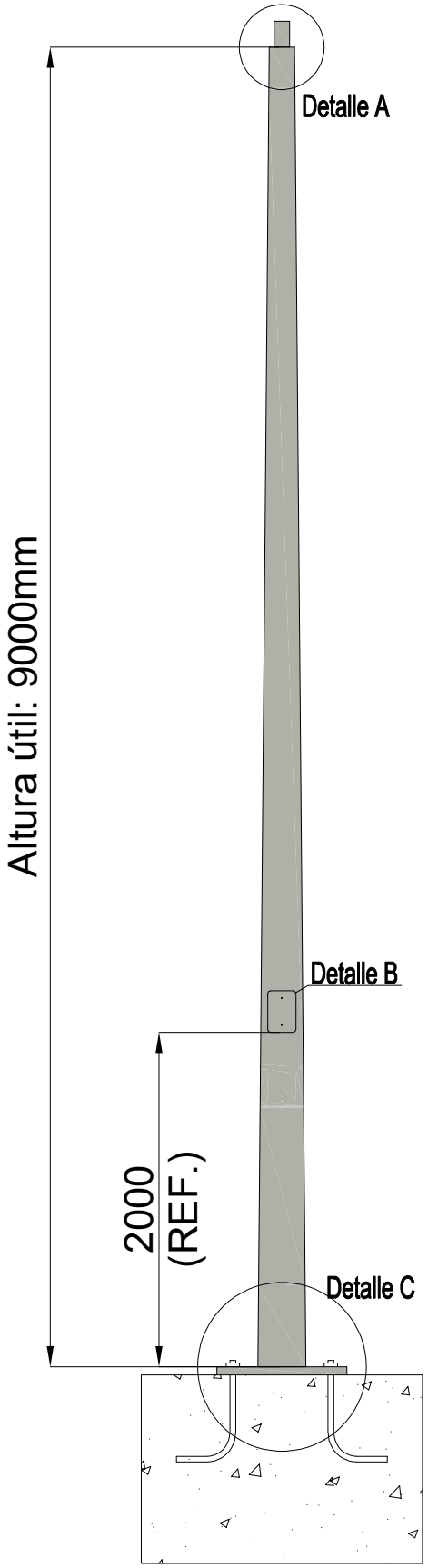

Detalle A: Parte superior

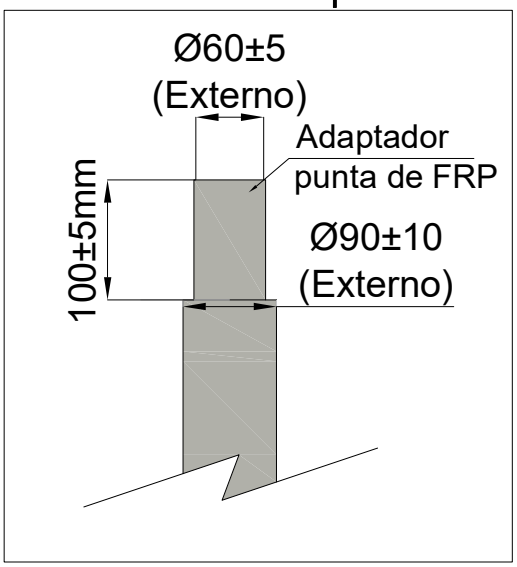

Detalle C: Brida de Fibra de Vidro

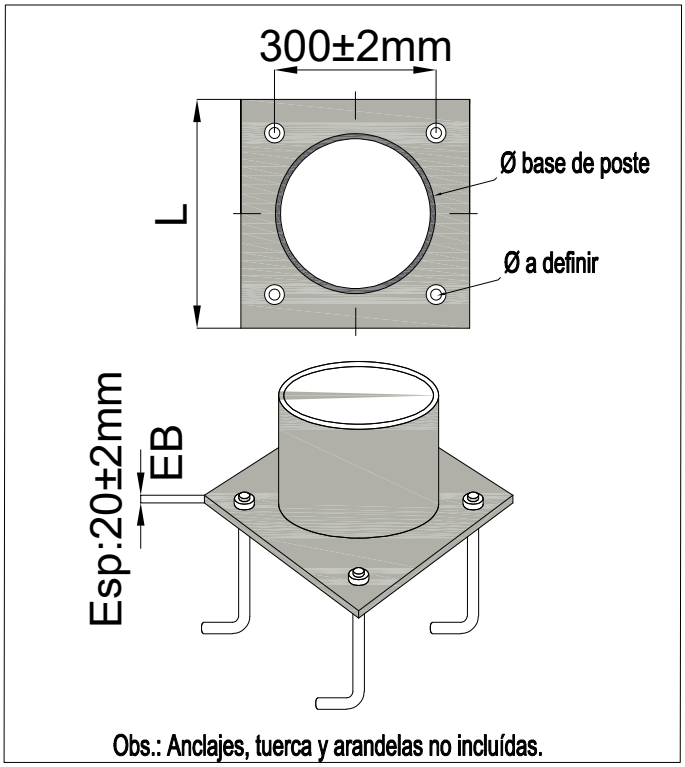

Obs.: Anclajes, tuerca y arandelas no incluídas.

Detalle B: Identificación

MF MASTERFIBRA

Día / mes / año	
Cód:	Peso:

WWW.MASTERFIBRA.CL

NOTAS:	TITULO	N° PLANO:		
1. MEDIDAS EN MM. (S.I.C) 2. LAS COTAS PREVALECEN SOBRE EL DIBUJO. 3. MAT.:PLASTICO REFORZADO C/FIBRA DE VIDRIO	POSTE FRP 9,0 M-MASTERFIBRA	25-MF-DWG-P-009		MF MASTERFIBRA
		ESCALA: INDICADAS	LAMINA: 1 DE 1	REV 0

ESTE DOCUMENTO ES PROPIEDAD INTELECTUAL DE MASTERFIBRA Y QUEDA PROHIBIDA SU REPRODUCCION PARCIAL O TOTAL, SIN LA AUTORIZACION DEL EMISOR.